Poche d'aciérie

Zone	Al_2O_3 %	SiO_2 %	MgO %	SiC %	Cr_2O_3 %	GM* mm:	Densité Kg/dm^3	500°C** W/m°K	1000°C** W/m°K	T. Max °C
Couvercle poche et préchauffage										
PATCH-LITE 94	92,6	0,1	7,1			4,0	1,10	0,18	0,23	1.580
CAST-LITE 971	96,4	0,0				5,0	1,18	0,20	0,25	1.620
CAST-LITE X 980	97,5	0,0				6,0	1,26	0,20	0,26	1.600
FLUSTONE® 700	71,3	27,0	0,3			6,0	2,66	1,93	2,11	1.705
FLUSTONE® V 570	57,8	39,3	1,4			6,0	2,55	1,22	1,22	1.650
Cornière et fermeture										
FLEXTRONG® 304	65,2	33,5	0,9				3,10	2,00	2,20	1.650
FLEXTRONG® 310	65,2	33,5	0,9				3,10	2,00	2,20	1.650
FLEXTRONG® HT	71,3	28,2	0,2				3,06	2,05	2,26	1.650
CASTEEL 915	91,1	4,1	3,6			5,0	2,75	3,26	3,14	1.750
CASTONE 936	93,8	0,4	6,0		5,9	5,0	2,90	3,31	2,97	1.800
PATCHSTONE 165	60,3	34,7	3,5			5,0	2,45	0,99	1,29	1.650
Isolation										
PATCH-LITE 255	39,4	52,7	6,4			2,5	0,70	0,12	0,14	1.300
PATCH-LITE 210	33,3	55,9	8,0			4,0	0,80	0,10	0,12	1.200
ISOLINE® MICROPOR SF 1100		50,0	45,0	$ZrSiO_2$			0,31	0,04	0,06	1.100
ISOLINE® LOKSIL ECO	25,3	66,0					1,00		0,25	1.000
Sécurité										
DRISTONE® 15 SC	83,3	0,8		15,4		4,0	2,75	4,19	3,49	1.700
DRISTONE® 890	88,7	6,3				4,0	2,60	1,74	1,80	1.750
DRISTONE® 65	65,0	31,3				5,0	2,45	1,92	1,80	1.680
FLUSTONE® SP	91,3	0,1	8,6			6,0	3,20	3,02	2,73	1.815
FLUSTONE® V810	82,7	15,3	1,0			7,0	2,86	2,04	2,16	1.750
FLUSTONE® 700	71,3	27,0	0,3			6,0	2,66	1,93	2,11	1.705
Fond poche/Centres voûte LF/VOD										
MEGABLOCK® 165	89,7	9,4	0,1			120,0	2,99	3,26	3,14	1.705
MEGABLOCK® 199	88,4	10,6	0,1			60,0	2,99	3,26	3,14	1.705
MEGABLOCK® 191	93,6	5,9	0,1			96,0	3,15	3,37	3,20	1.705
MEGABLOCK® 76	87,6	6,4	0,1		5,5	96,0	3,05	3,26	3,14	1.705
DYSTONE® 850	86,7	11,8	0,3			90,0	2,89	3,26	3,14	1.760
DYSTONE® 865	86,0	12,3	0,3			55,0	2,89	3,20	3,08	1.705
DYSTONE® 880	93,0	6,1	0,3			40,0	3,10	3,37	3,20	1.760
DYSTONE® 850 CR	85,1	10,2	0,3		3,6	80,0	2,90	3,31	3,14	1.760
DYSTONE® 880 CR	88,9	6,5	0,3		3,6	40,0	3,15	3,37	3,20	1.760
Porte cloison et porte déversoir										
ULTRABLOCK® 166	97,0	2,9	0,1			4,0	3,05	2,21	2,62	1.805
ULTRABLOCK® 385	93,6	0,1	6,2			6,0	3,45	3,02	2,73	1.830
Entretien										
CASTEEL 915	91,1	4,1	3,6			5,0	2,75	3,26	3,14	1.750
CASTONE 936	93,8	0,4	6,0		5,9	5,0	2,90	3,31	2,97	1.800
PATCHSTONE 165	60,3	34,7	3,5			5,0	2,45	0,99	1,29	1.650

GM* - Granulométrie maximale ** Conductivité thermique

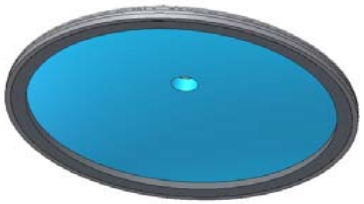

Couvercle poche et préchauffage

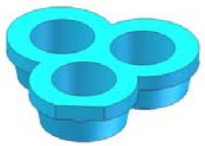

Centre voûte LF

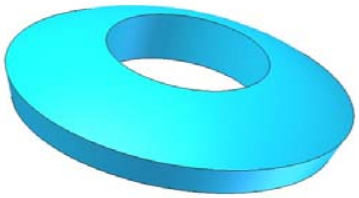

Couvercle VOD

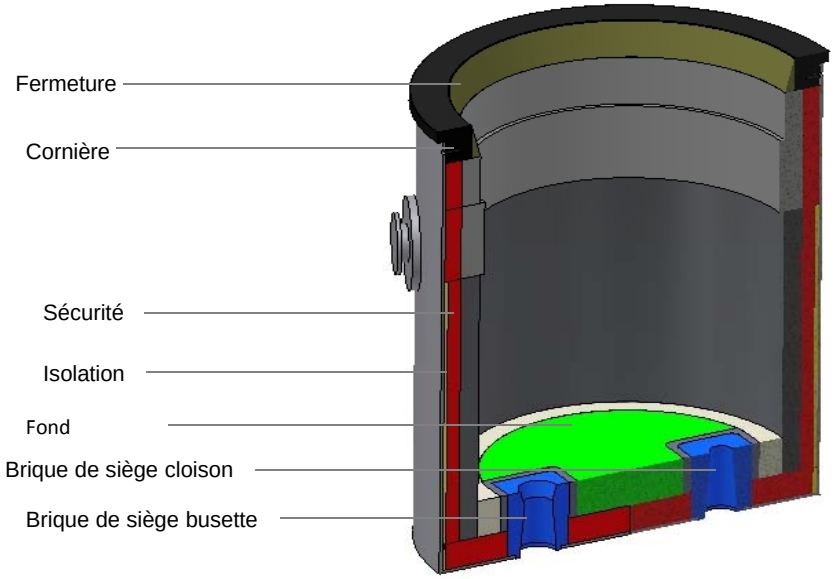

- Revêtement couvercles de préchauffage en bétons écologiques superisolants permettant de remplacer la fibre céramique
- Isolation avec panneaux et produits non façonnés micro-poreux
- Sécurité de poche en monolithique
- Préformés grands agrégats pour LF, VOD, fond de poche
- Cornière en préformés composites à matrice céramique
- Assistance technique pour le montage
- Service thermographique

Guide des solutions